6.5 高導程滾珠螺桿

D F S H TYPE (外徑15,導程10) ◀ 高導程

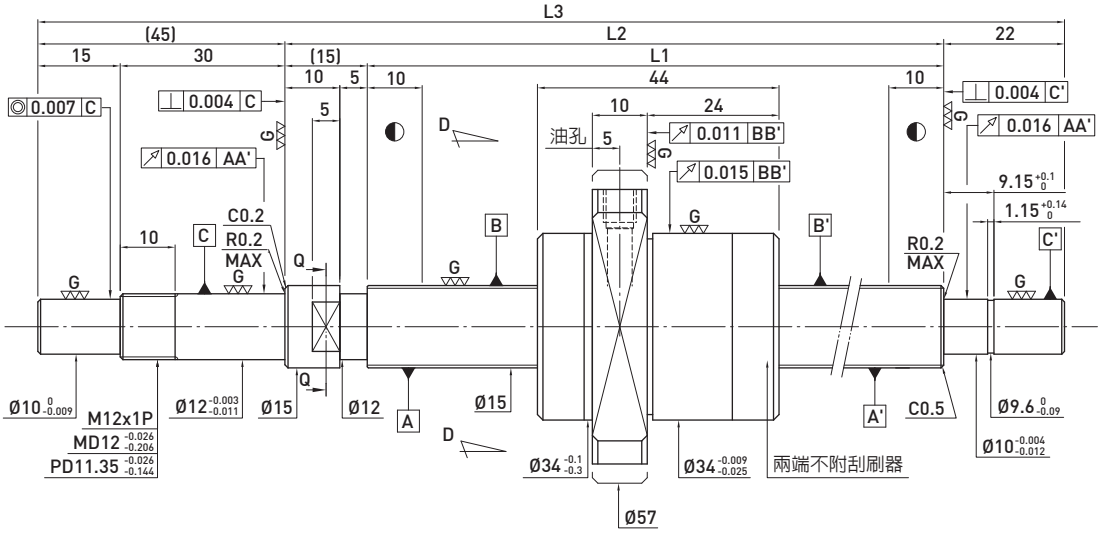

滾珠螺桿資料表		
旋向	右旋	
導程(mm)	10	
導程角	11.53°	
節圓直徑P.C.D(mm)	15.6	
珠徑(mm)	Ø3.175	
珠卷數	2.8x2	
動負荷C(Kgf)	776	1231
靜負荷 Co(Kgf)	1244	2487
軸向間隙(mm)	0	0.005 or less
預壓扭矩(Kgf-cm)	0.2~1	-
間隔鋼珠	1 : 1	-

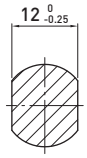

Q-Q 剖視

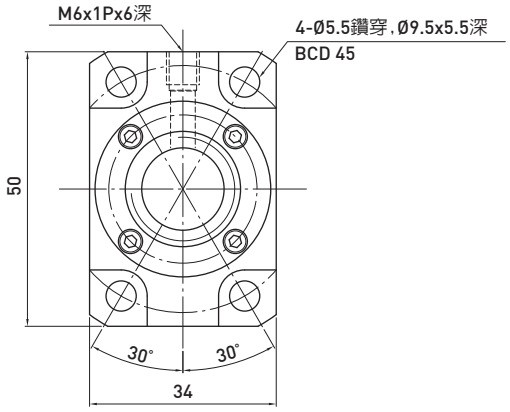

D-D 視圖

單位：mm

行程	HIWIN 型號	L1	L2	L3	精度等級
150	2R15-10U2-DFSH-239-321-0.018	239	254	321	5
200	2R15-10U2-DFSH-289-371-0.018	289	304	371	5
250	2R15-10U2-DFSH-339-421-0.018	339	354	421	5
300	2R15-10U2-DFSH-389-471-0.018	389	404	471	5
350	2R15-10U2-DFSH-439-521-0.018	439	454	521	5
400	2R15-10U2-DFSH-489-571-0.018	489	504	571	5
450	2R15-10U2-DFSH-539-621-0.018	539	554	621	5
500	2R15-10U2-DFSH-589-671-0.018	589	604	671	5
550	2R15-10U2-DFSH-639-721-0.018	639	654	721	5
600	2R15-10U2-DFSH-689-771-0.018	689	704	771	5
700	2R15-10U2-DFSH-789-871-0.018	789	804	871	5
800	2R15-10U2-D FSH-889-971-0.018	889	904	971	5