DFSH TYPE (外徑16,導程16)

◀ 高導程

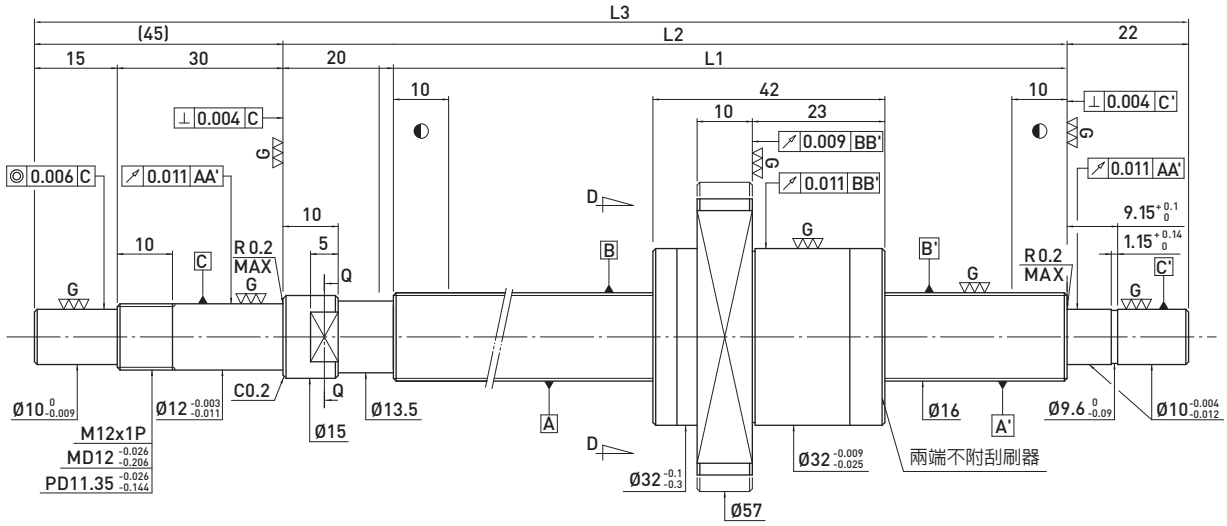

滾珠螺桿資料表		
旋向	右旋	
導程(mm)	16	
導程角	17.06°	
節圓直徑P.C.D(mm)	16.6	
珠徑(mm)	Ø3.175	
珠卷數	1.8x2	
動負荷C(Kgf)	544	863
靜負荷 Co(Kgf)	843	1685
軸向間隙(mm)	0	0.005 or less
預壓扭矩(Kgf-cm)	0.2~1	-
間隔鋼珠	1 : 1	-

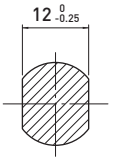

Q-Q 剖視

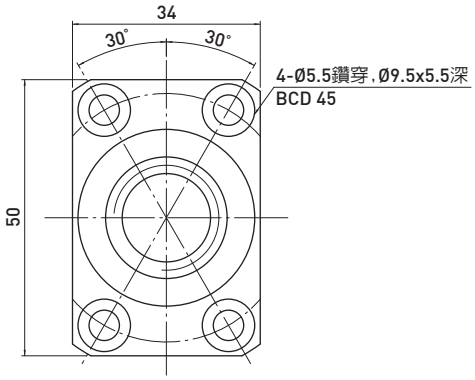

D-D 視圖

單位：mm

行程	HIWIN 型號	L1	L2	L3	精度等級
150	2R16-16S2-DFSH-234-321-0.018	234	254	321	5
200	2R16-16S2-DFSH-284-371-0.018	284	304	371	5
250	2R16-16S2-DFSH-334-421-0.018	334	354	421	5
300	2R16-16S2-DFSH-384-471-0.018	384	404	471	5
350	2R16-16S2-DFSH-434-521-0.018	434	454	521	5
400	2R16-16S2-DFSH-484-571-0.018	484	504	571	5
450	2R16-16S2-DFSH-534-621-0.018	534	554	621	5
500	2R16-16S2-DFSH-584-671-0.018	584	604	671	5
550	2R16-16S2-DFSH-634-721-0.018	634	654	721	5
600	2R16-16S2-DFSH-684-771-0.018	684	704	771	5
700	2R16-16S2-DFSH-784-871-0.018	784	804	871	5
800	2R16-16S2-DFSH-884-971-0.018	884	904	971	5