FSI TYPE (外徑16,導程2)

◀ 一般標準型

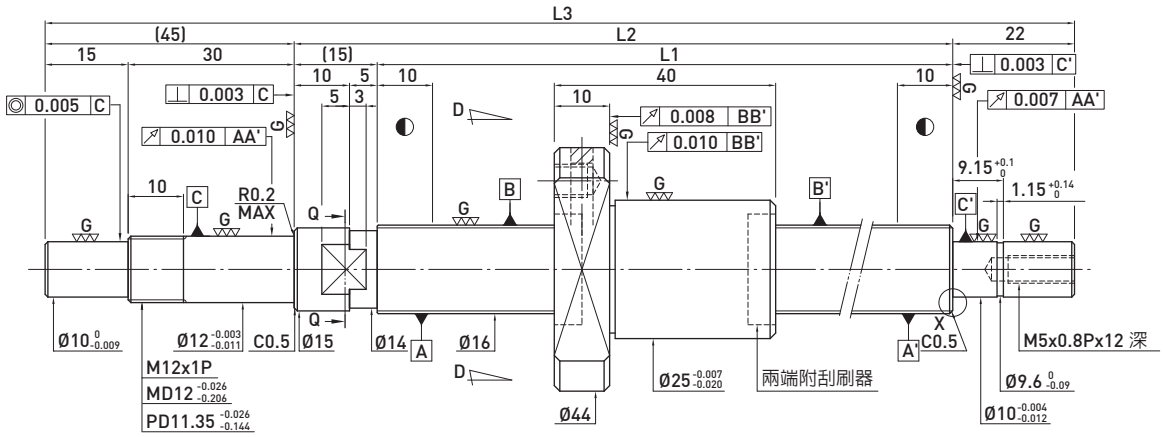

滾珠螺桿資料表		
旋向	右旋	
導程(mm)	2	
導程角	2.25°	
節圓直徑P.C.D(mm)	16.2	
珠徑(mm)	Ø1.5	
珠卷數	1x4	
動負荷C(Kgf)	323	
靜負荷 Co(Kgf)	790	
軸向間隙(mm)	0	0.005 or less
預壓扭矩(Kgf-cm)	0.05~0.5	~0.15
間隔鋼珠	-	

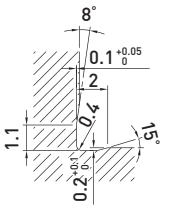

F0.4x0.2DIN509

X 詳圖

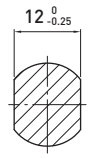

Q-Q 剖視

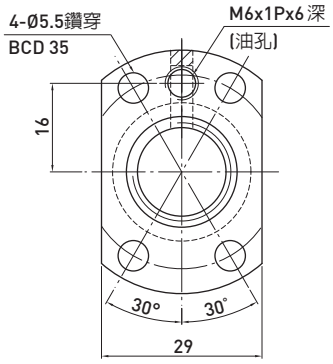

D-D 視圖

單位：mm

行程	HIWIN 型號	L1	L2	L3	精度等級
50	R16-2T4-FSI-139-221-0.008	139	154	221	3
100	R16-2T4-FSI-189-271-0.008	189	204	271	3
150	R16-2T4-FSI-239-321-0.008	239	254	321	3
200	R16-2T4-FSI-289-371-0.008	289	304	371	3
300	R16-2T4-FSI-389-471-0.008	389	404	471	3